KANTON URI

Baudirektion

Amt für Tiefbau, Abteilung Wasserbau

Gemeinde	Schattdorf
Objekt	Hochwasserschutz Urner Talboden, HW_E3
Gewässer	Stille Reuss / Gangbach
Bauteil	**Schutzmassnahmen Stille Reuss inkl. Neubau Rad- und Gehweg**
Bereich	**RUAG West bis RUAG Ost**
Planart	**Normalprofile 1 : 50**
Phase	Plan des ausgeführten Bauwerkes
Beilage:	

Massstab	Planformat
1:50	45 x 95 = 0.428 m²

Plan-Nummern	
Kanton Uri	Ingenieurbüro: 4466 - 312

Projektverfasser:

synaxis

ALTDORF • ZÜRICH • LAUSANNE

SYNAXIS AG URI
KAISERTRASSE 4
6460 ALTDORF UR 1
TEL. 041 874 04 04
FAX 041 874 04 05

	Datum	Gez.	Ges.	Eingang	geprüft
	30.07.14	PZ	Pai		
a					
b					
c					

Lageplan

Normalprofil 1 : 50

QP M 100.00

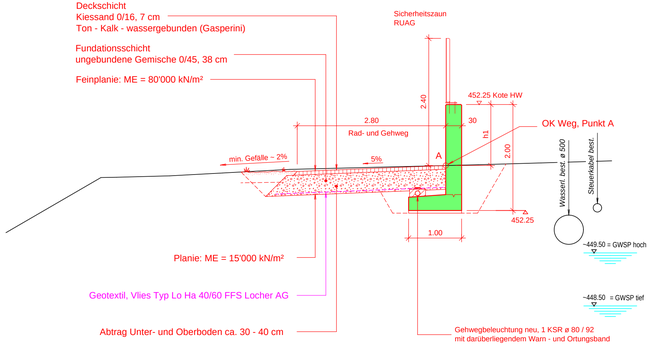

Normalprofil 1 : 50

QP M 340.00

Breite Rad- und Gehweg 3.50 m; M 220.00 - M 440.00

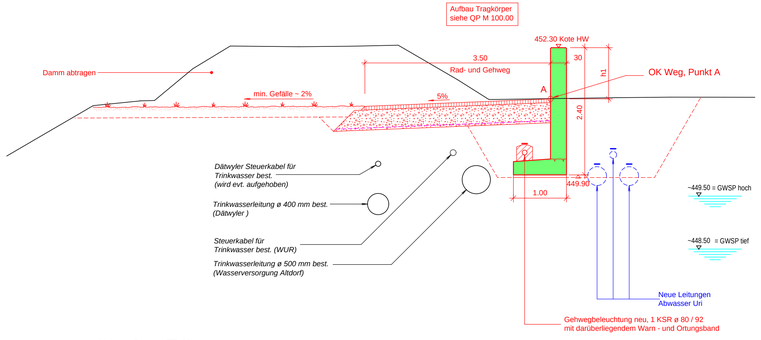

Normalprofil 1 : 50

QP M 940.00

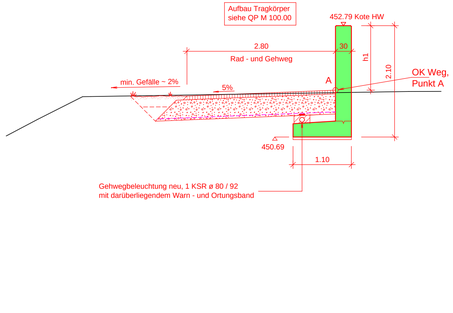

Normalprofil 1 : 50

QP M 680.00

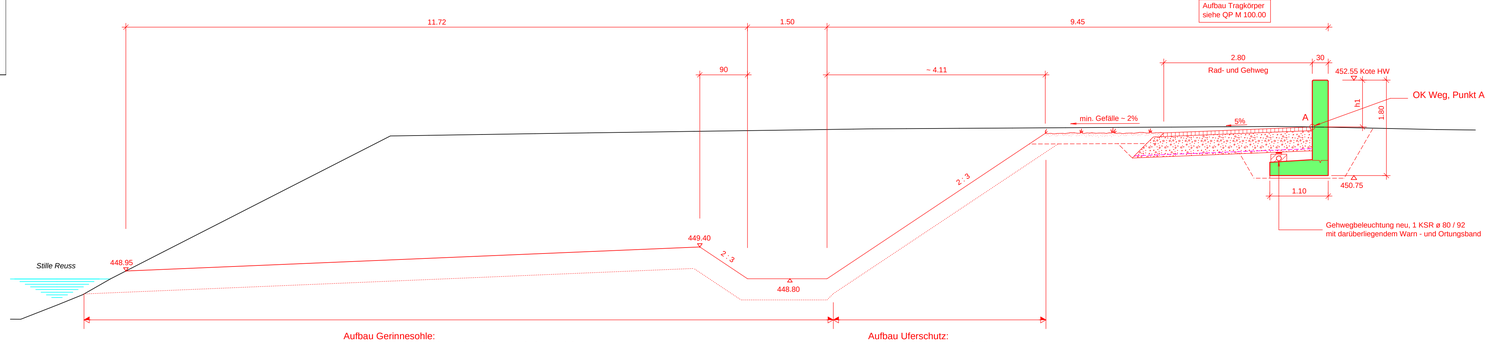

Aufbau Gerinnesohle:
ca. 40 cm Flusskies oder vorhandenes Aushubmaterial
(Kies (< 50 %), Sand, Schlamm) mit Strukturelementen (Steine)
- Steine d = 15 - 20 cm (ca. ⅔ Anteil)
- Steine d = 25 - 30 cm (ca. ⅓ Anteil)

Aufbau Gerinnesohle und Aufbau Uferschutz
nach Angabe Theiler Landschaft GmbH, Altdorf

Aufbau Uferschutz:
ca. 30 cm Eindeckung mit Kies aus
Aushub und Strukturelementen (Steine)
- Steine d = 15 - 20 cm (ca. ⅔ Anteil)
- Steine d = 25 - 30 cm (ca. ⅓ Anteil)